V 10
Escala vigas 1:50
Escala seções 1:25

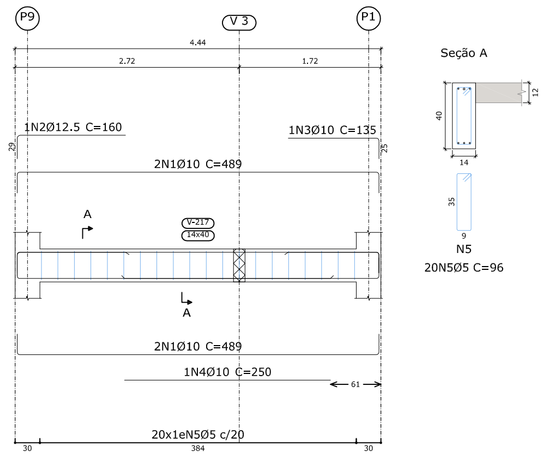

V 11
Escala vigas 1:50
Escala seções 1:25

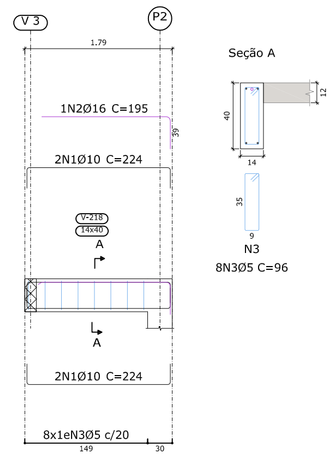

V 12
V 15
Escala vigas 1:50
Escala seções 1:25

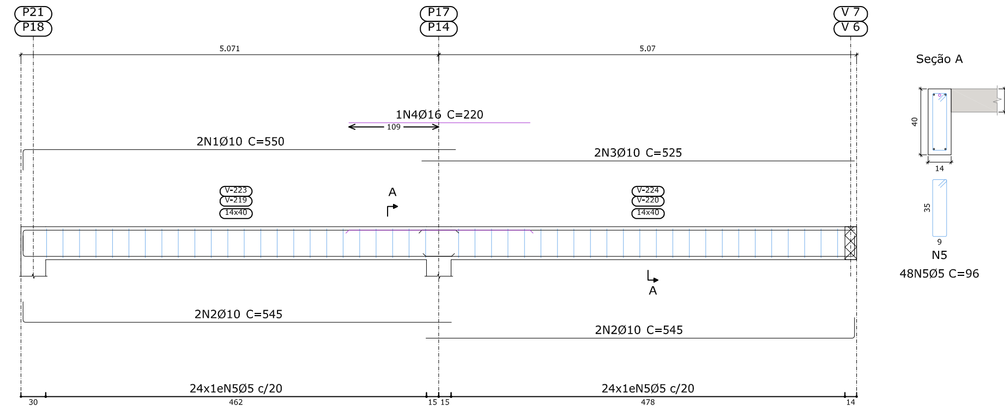

Elemento	Pos.	Diam.	Q.	Esquema (cm)	Comp. (cm)	Total (cm)	CA-50 (kg)	CA-60 (kg)
V 10	1	Ø10	4	439	489	1956	12.1	
	2	Ø12.5	1	131	160	160	1.5	
	3	Ø10	1	110	135	135	0.8	
	4	Ø10	1	250	250	250	1.5	
	5	Ø5	20	35 5 9	96	1920		3.0
						Total+10%:	17.5	3.3
V 11	1	Ø10	4	174	224	896	5.5	
	2	Ø16	1	156	195	195	3.1	
	3	Ø5	8	35 5 9	96	768		1.2
						Total+10%:	9.5	1.3
V 12=V 15	1	Ø10	2	525	550	1100	6.8	
	2	Ø10	4	520	545	2180	13.4	
	3	Ø10	2	525	525	1050	6.5	
	4	Ø16	1	220	220	220	3.5	
	5	Ø5	48	35 5 9	96	4608		7.2
						Total+10%:	33.2	7.9
						(x2):	66.4	15.8
V 16	1	Ø10	4	174	224	896	5.5	
	2	Ø16	1	156	195	195	3.1	
	3	Ø5	8	35 5 9	96	768		1.2
						Total+10%:	9.5	1.3
V 13	1	Ø10	4	439	489	1956	12.1	
	2	Ø16	1	157	190	190	3.0	
	3	Ø10	1	120	145	145	0.9	
	4	Ø10	1	245	245	245	1.5	
	5	Ø5	19	35 5 9	96	1824		2.9
						Total+10%:	19.3	3.2
V 14	1	Ø10	4	439	489	1956	12.1	
	2	Ø16	1	153	185	185	2.9	
	3	Ø10	1	120	145	145	0.9	
	4	Ø10	1	245	245	245	1.5	
	5	Ø5	19	35 5 9	96	1824		2.9
						Total+10%:	19.1	3.2
V 17	1	Ø10	4	439	489	1956	12.1	
	2	Ø12.5	1	128	155	155	1.5	
	3	Ø10	1	130	155	155	1.0	
	4	Ø10	1	250	250	250	1.5	
	5	Ø5	19	35 5 9	96	1824		2.9
						Total+10%:	17.7	3.2
						Ø5:	0.0	31.3
						Ø10:	134.9	0.0
						Ø12.5:	3.3	0.0
						Ø16:	20.8	0.0
						Total:	159.0	31.3

V 13
Escala vigas 1:50
Escala seções 1:25

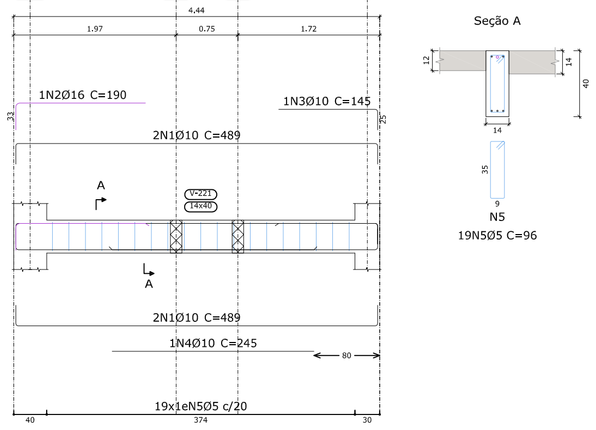

V 14
Escala vigas 1:50
Escala seções 1:25

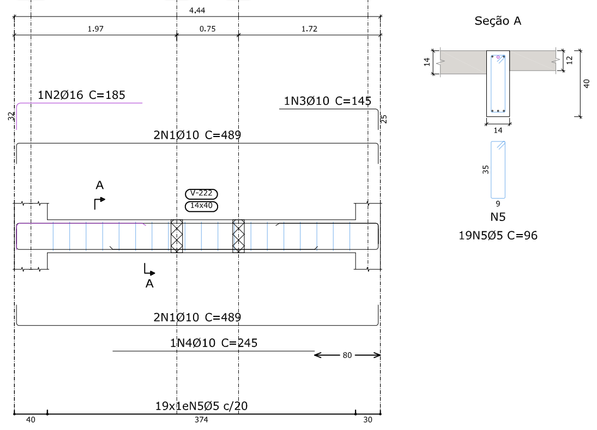

V 16
Escala vigas 1:50
Escala seções 1:25

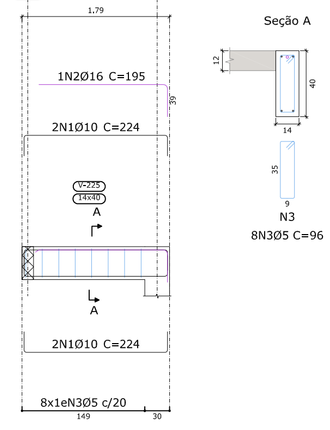

V 17
Escala vigas 1:50
Escala seções 1:25

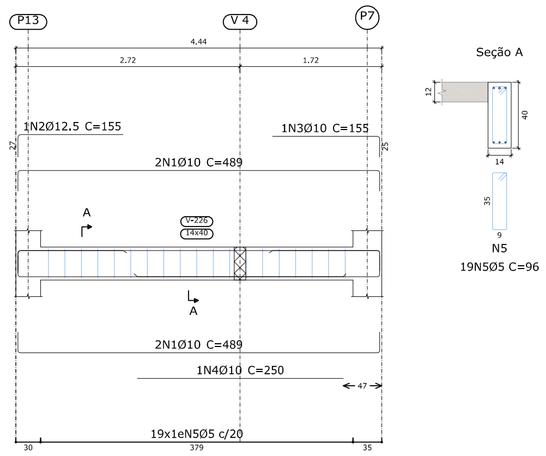

Resumo Aço Desenho de vigas		Comp. total (m)	Peso+10% (kg)	Total
CA-50	Ø6.3	4.4	1	
	Ø10	490.8	333	
	Ø12.5	27.7	29	
	Ø16	56.3	98	461
CA-60	Ø5	544.3	94	94
Total				555

Cota 1,22
Desenho de vigas
Concreto: C25, em geral
Aço das barras: CA-50 e CA-60
Aço dos estribos: CA-50 e CA-60
Escala vigas 1:50
Escala seções 1:25
Escala aberturas 1:25

CARIMBOS

FOLHA	ASSUNTO	FOLHA	ASSUNTO
01/17	Locação por Eixo de Pilares	10/17	Armadura Inferior Nível 1,22
02/17	Detalhe da Fundação	11/17	Armadura Transversal Superior Nível 1,22
03/17	Detalhe dos Pilares	12/17	Armadura Longitudinal Superior Nível 1,22
04/17	Detalhe dos Pilares	13/17	Detalhe das Vigas Nível 1,22
05/17	Planta de Formas Nível 0,12	14/17	Detalhe das Vigas Nível 1,22
06/17	Armadura Longitudinal Inferior Nível 0,12	15/17	Planta de Formas e Armadura Inferior Nível 4,15
07/17	Armadura Transversal Inferior Nível 0,12	16/17	Detalhe das Vigas Nível 4,15
08/17	Detalhe das Vigas Nível 0,12	17/17	Planta de Formas, Detalhe das Vigas Nível 7,35
09/17	Planta de Formas Nível 1,22		

OS DESENHOS E MATERIAIS QUE CONSTAM DESTA PLANTA, CONSTITUEM TRABALHOS ORIGINAIS DO ENGENHEIRO/PROJETISTA, ESTES TRABALHOS NÃO PODEM SER DUPLICADOS OU UTILIZADOS SEM O CONSENTIMENTO POR ESCRITO DO PROJETISTA.

AMUREL

ESTADO DE SANTA CATARINA
MUNICÍPIO DE BRAÇO DO NORTE

Contratada:
ASSOCIAÇÃO DE MUNICÍPIOS DA REGIÃO DE LAGUNA
Rua Rio Branco, 67, Vila Moema, Tubarão, SC
Fone: 48 3626 5711 - CEP: 88.705-160
www.amurel.org.br

Contratante:
PREFEITURA MUNICIPAL DE BRAÇO DO NORTE
Av. Felipe Schmidt, 2070, Centro, SC
Fone: 48 3658 2222 - CEP: 88.750-000
www.bracodonorte.sc.gov.br

Autor do Projeto:
Jean Cardoso de Souza
Engº Civil / Tec. em Eletrotécnica
CREA-SC nº 067975-0 / CFT-BR nº 891058740-6

Assinatura:

Nome do Projeto:
PALCO MULTIUSO BRAÇO DO NORTE

Projeto:
PROJETO ESTRUTURAL

Desenho:
Engº Civil Guilherme Cardoso de Farias

ART de Projeto Nº:

Folha
14

Data:
Dezembro de 2019

Área do Projeto:
234,90 m²

Endereço da Obra:
Rua Professor Pedro Michels,
Bairro Nossa Senhora de Fátima,
Braço do Norte, SC.

Solicitação Nº:
2019 41782

Revisão:
00

Escala:
INDICADA

Referência
ESTR. 14/17

A1